150x280 չափերի եզրաքարի տեղադրման հանգույց Մ1:10

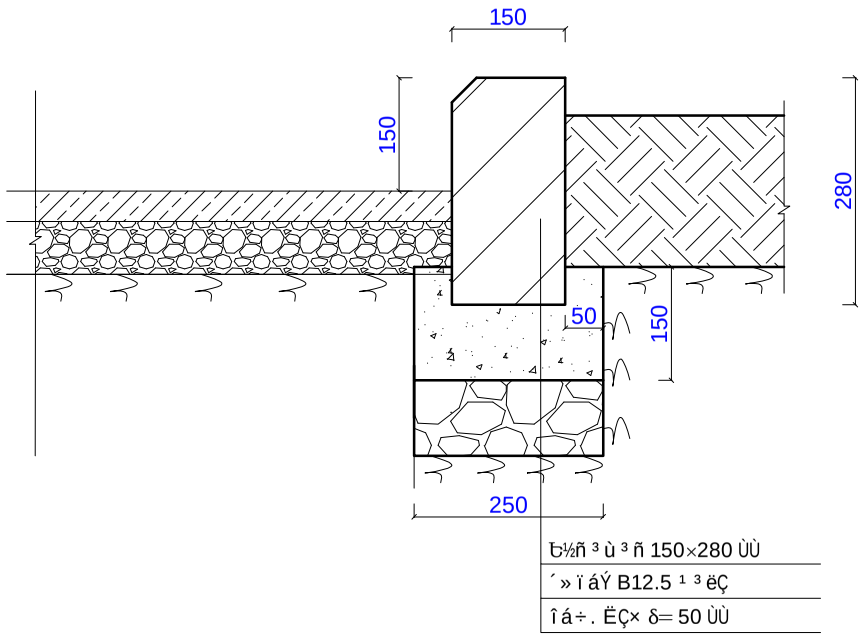

80x200 չափերի եզրաքարի տեղադրման հանգույց Մ1:10

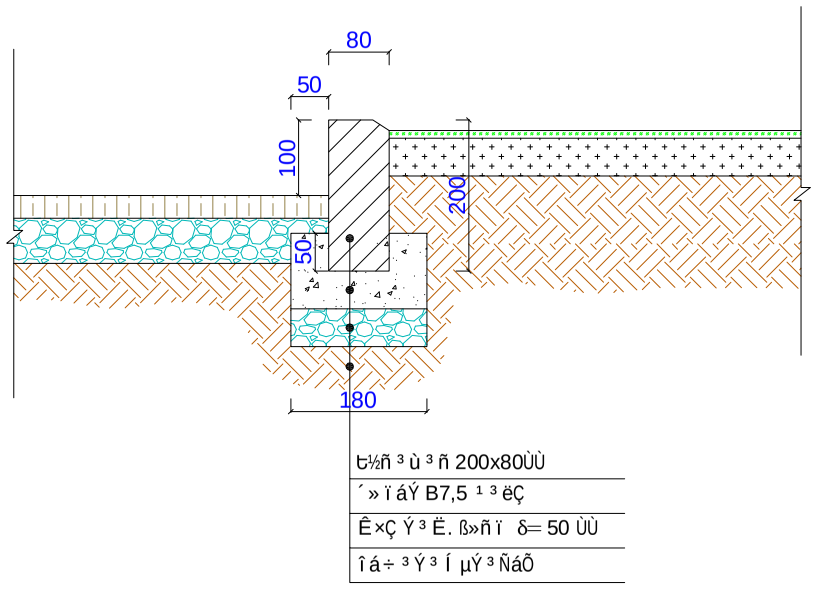

Բետոնե սալիկների (տոմետ) տեղադրման հանգույց Մ1:10

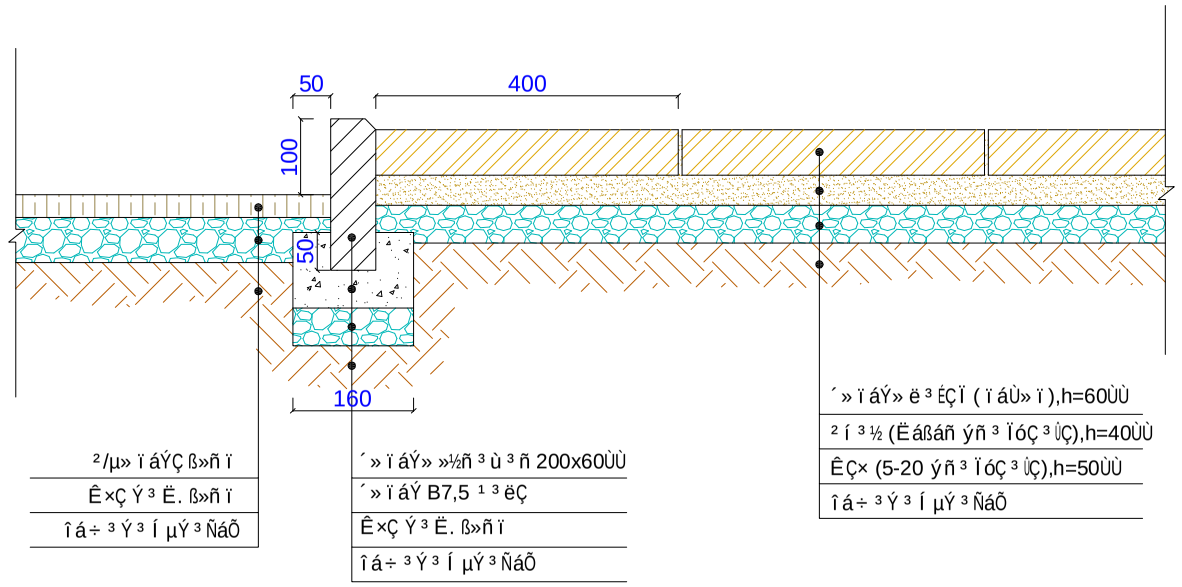

Âºø²Ð²ðÂ²ÎÆ Îîðì²Ìø

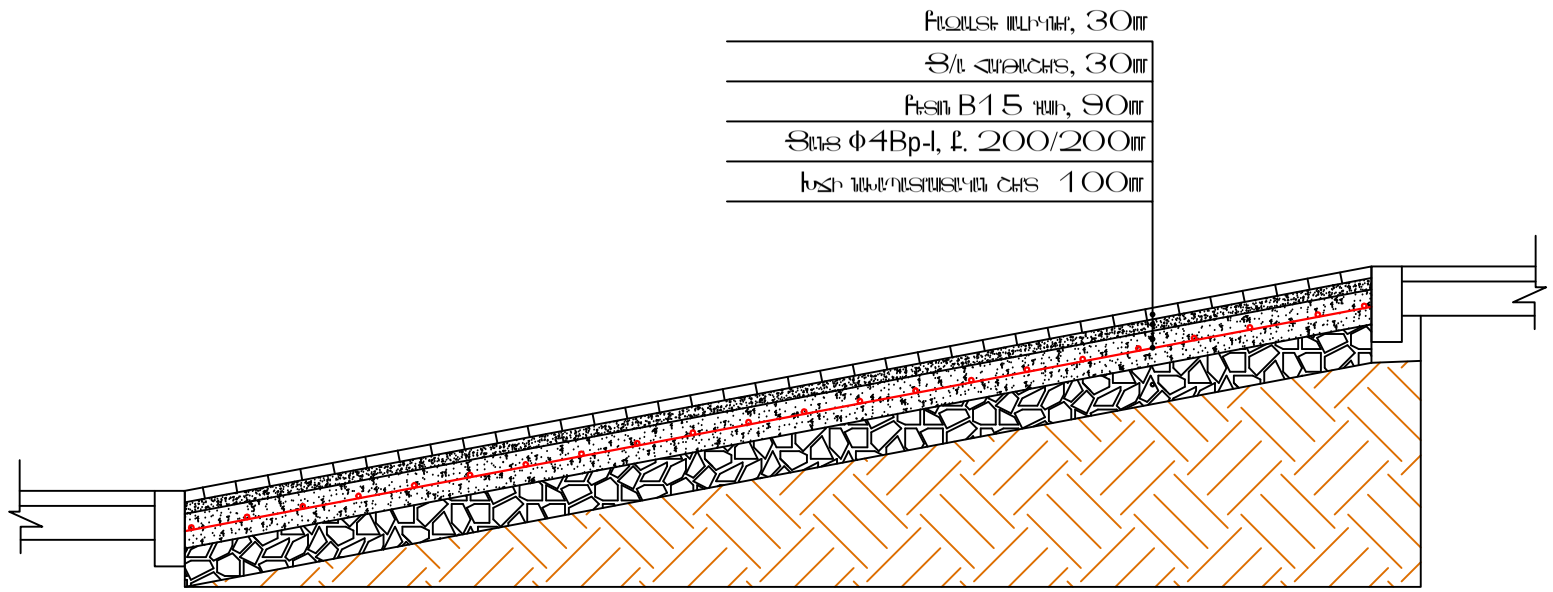

Megametr	ք. ԵՐԵՎԱՆ, ԿԵՆՏՐՈՆ ՎԱՐՉԱԿԱՆ ՇՐՋԱՆ, ԼԻՄԱՆՅԱՆ 28. 30. 32 ԲԱԿԱՅԻՆ ՏԱՐԱԾՔԻ ԲԱՐԵԿԱՄՈՒՄ ԱՇԽԱՏԱՆՔՆԵՐ			Պատվեր N ԵԲ-ՊԱՇՇՕՖ-14/88	
			ՀՈՒՏԱՄԱԿԱԵՏԱՇԽԱՆԱՄԱԿԱՆ ՄԱՍ	փուլ	թերթ	թերթեր
ՆԱԽԱԳԾԵՑ	Ա. ՀԱՎԱՅՅԱՆ			ԱՆ	ՀՇ-17	17
			ԿՏՐԱԾՔՆԵՐ ԵՎ ՀԱՆԳՈՒՅՑՆԵՐ	«ՄԵԳԱՄԵՏՐ» ՍՊԸ		